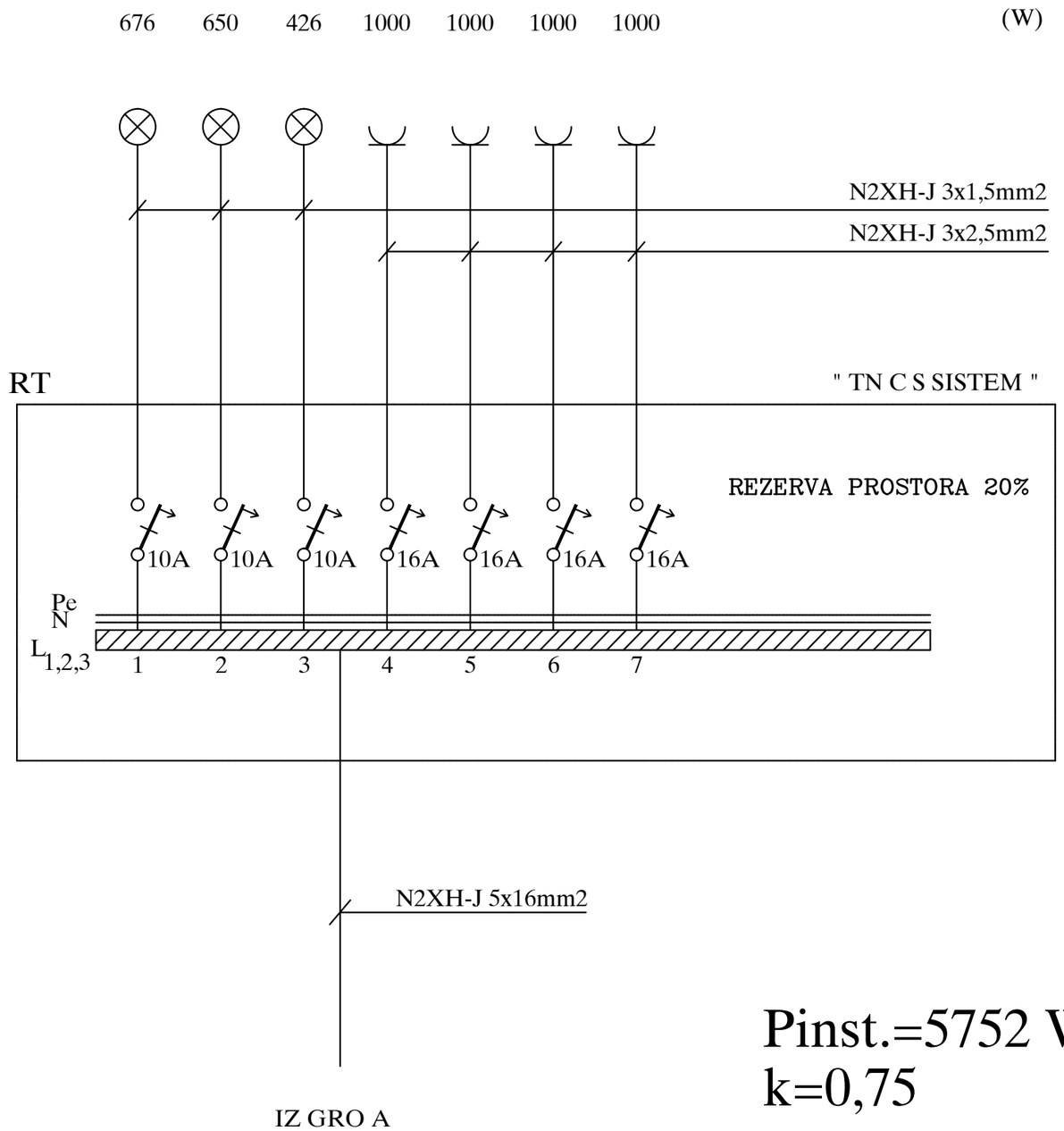

Pinst.=5752 W
k=0,75
Pmax.=4314 W

Jednopolna šema RT 2. A

EN ISO 9001:2015
EN ISO 14001:2015
BS OHSAS 18001:2007
ISO/IEC 27001:2013
EN ISO 50001:2011
Сертификован од: TÜV NORD

ДРУШТВО ЗА ПРОЈЕКТОВАЊЕ И ИНЖЕЊЕРИНГ SIDPROJEKT Д.О.О.

КНЕЗА МИЛОША 2, 22240 ШИД, СРБИЈА; Тел: 022/712-004, 712-044; Факс: 716-020; E-mail: office@sidprojekt.rs; www.sidprojekt.rs

ОДГОВОРНИ ПРОЈЕКТАНТ	Бојан Пршић, дипл.инж.ел. бр. лиц. 350 А321 04		ИНВЕСТИТОР: ЈП "ПУТЕВИ СРБИЈЕ" БЕОГРАД Булевар краља Александра 282, Београд
ПРОЈЕКТАНТ			
ПРОЈЕКТАНТ			НАЗИВ ОБЈЕКТА: Проширење садржаја комплекса Пункта за одржавање државних путева I и II реда „Орловача" на катастарским парцелама број 2250/1, 2250/2, 2250/3, 2250/4, 2251/1, 2251/2, 2251/3, 2251/4 и 2251/5 КО Кнежевац на територији општине Раковица - објекат Националног центра, са спољним уређењем
ПРОЈЕКТАНТ			
САРАДНИК			ОЗНАКА И НАЗИВ ДЕЛА ПРОЈЕКТА: Свеска 4.2 - ПРОЈЕКАТ ЕЕ ИНСТАЛАЦИЈА
САРАДНИК			НАЗИВ ЦРТЕЖА: ЈЕДНОПОЛНА ШЕМА РТ 2. А
ДАТУМ: jan 2024.	БРОЈ ПРОЈЕКТА: 137/23-4	РАЗМЕРА: 1 : 50	ВРСТА ТЕХНИЧКЕ ДОКУМЕНТАЦИЈЕ: ПЗИ / БРОЈ ЦРТЕЖА: 4.7.17

Друштво за пројектовање и инжењеринг ШИДПРОЈЕКТ ШИД IV

ИНЖЕЊЕРСКА КОМОРА СРБИЈЕ
Бојан М. Пршић
дипл. инж. ел.
350 А321 04
ОДГОВОРНИ ПРОЈЕКТАНТ